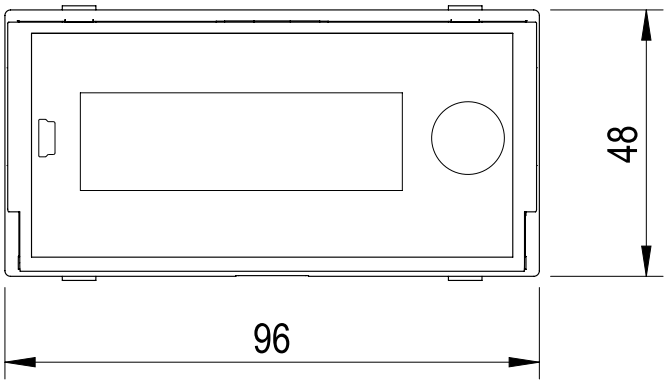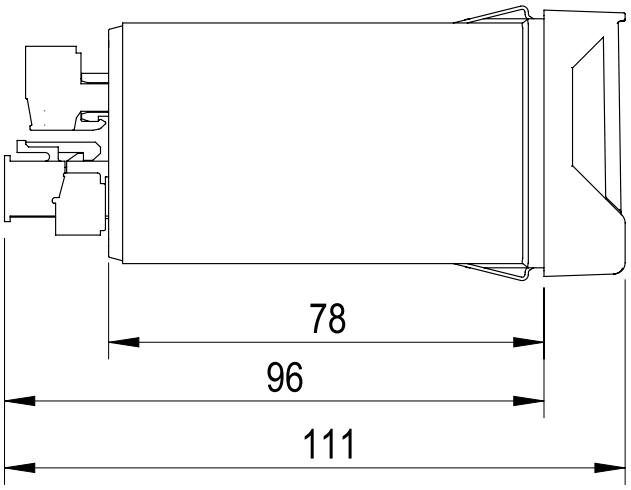Einbaugehäuse / Plug-in housing